# Áurea+

## Bomba de calor monobloco

As bombas de calor monobloco Áurea+ foram projetadas para operar em ambientes residenciais e comerciais, para aplicações de aquecimento, refrigeração e produção de AQS, com temperatura de acionamento de até 60 °C. Por tratar-se de um equipamento compacto, não é necessário o manuseio do circuito de refrigeração, o que facilita e simplifica a sua instalação.

### Durabilidade

- Tratamento da aletas Gold Fin que garante a vida útil da bateria em ambientes agressivos
- Kit antigelo que evita o congelamento no permutador e na bandeja durante longos períodos de frio intenso

### Poupança energética

- Compressor de inversor de última geração, ventilador de inversor axial de baixo consumo e bomba PWM de alta eficiência
- Alto rendimiento energético COP hasta 4,90 (A7/W35) e EER hasta 5,40 (A35/W18)
- Classificação energética A+++

### Garantia comercial

- 3 anos de garantia total com arranque incluído

### Conforto

- Temperatura de aumento de água de até 60 °C
- Funcionamento até -20 °C de temperatura externa

### Facilidade de instalação

- Não há necessidade de manusear gases fluorados
- Mínimo espacio, solo unidad exterior donde se integra el circuito frigorífico e hidráulico
- Controlo simples e intuitivo capaz de adaptar-se a todos os tipos de instalações com um alto nível de personalização
- Possibilidade de conexão de várias unidades em cascata
- Integração com o Modbus RS485

A+++ 35 °C A++ 55 °C (D → A+++)*

R32

GARANTIA TOTAL 3 ANOS

### Características técnicas

| | | ÁUREA+ 06 | ÁUREA+ 08 | ÁUREA+ 10 | ÁUREA+ 12 | ÁUREA+ 12T | ÁUREA+ 14 | ÁUREA+ 14T | ÁUREA+ 16 | ÁUREA+ 16T | ÁUREA+ 18T |
|---|---|---|---|---|---|---|---|---|---|---|---|
| Código | | 526264 | 526265 | 526266 | 526267 | 526268 | 526269 | 526270 | 526271 | 526272 | 526273 |
| **Rendimento em aquecimento** | | | | | | | | | | | |
| Potência calorífica +7 °C / +35 °C – Piso radiante | kW | 6,13 | 7,81 | 10,1 | 11,8 | 11,8 | 14,1 | 14,1 | 16,3 | 16,3 | 17,9 |
| Potência absorvida +7 °C / +35 °C – Piso radiante | kW | 1,25 | 1,71 | 2,28 | 2,73 | 2,73 | 2,91 | 2,91 | 3,49 | 3,49 | 4,07 |
| COP +7 °C / +35 °C – Piso radiante | | 4,90 | 4,57 | 4,43 | 4,32 | 4,32 | 4,85 | 4,85 | 4,67 | 4,67 | 4,4 |
| Potência calorífica -7 °C / +35 °C – Piso radiante | kW | 5,94 | 6,53 | 8,3 | 8,9 | 8,9 | 10,7 | 10,7 | 12 | 12 | 12,6 |
| Potência absorvida -7 °C / +35 °C – Piso radiante | kW | 2,11 | 2,29 | 2,86 | 3,12 | 3,12 | 3,63 | 3,63 | 4,2 | 4,2 | 4,46 |
| COP -7 °C / +35 °C – Piso radiante | | 2,82 | 2,85 | 2,9 | 2,85 | 2,85 | 2,95 | 2,95 | 2,86 | 2,86 | 2,83 |
| Potência calorífica +7 °C / +45 °C – Radiadores baixa tª | kW | 5,97 | 7,71 | 9,76 | 11,5 | 11,5 | 13,6 | 13,6 | 15,8 | 15,8 | 17,3 |
| Potência absorvida +7 °C / +45 °C – Radiadores baixa tª | kW | 1,58 | 2,11 | 2,8 | 3,33 | 3,33 | 3,55 | 3,55 | 4,24 | 4,24 | 4,92 |
| COP +7 °C / +45 °C – Radiadores baixa tª | | 3,78 | 3,65 | 3,48 | 3,44 | 3,44 | 3,82 | 3,82 | 3,72 | 3,72 | 3,52 |
| Potência calorífica -7 °C / +45 °C – Radiadores baixa tª | kW | 5,79 | 6,50 | 8,23 | 8,91 | 8,91 | 10,7 | 10,7 | 11,9 | 11,9 | 12,5 |
| Potência absorvida -7 °C / +45 °C – Radiadores baixa tª | kW | 2,39 | 2,71 | 3,38 | 3,73 | 3,73 | 4,36 | 4,36 | 4,86 | 4,86 | 5,26 |
| COP -7 °C / +45 °C – Radiadores baixa tª | | 2,42 | 2,40 | 2,44 | 2,39 | 2,39 | 2,44 | 2,44 | 2,44 | 2,44 | 2,37 |
| Potência calorífica +7 °C / +55 °C – Radiadores alta tª | kW | 5,95 | 7,63 | 9,73 | 11,4 | 11,4 | 13,4 | 13,4 | 15,6 | 15,6 | 17,3 |
| Potência absorvida +7 °C / +55 °C – Radiadores alta tª | kW | 2,04 | 2,62 | 3,5 | 4,1 | 4,1 | 4,35 | 4,35 | 5,18 | 5,18 | 5,99 |
| COP +7 °C / +55 °C – Radiadores alta tª | | 2,92 | 2,91 | 2,78 | 2,78 | 2,78 | 3,09 | 3,09 | 3,02 | 3,02 | 2,88 |
| Potência calorífica -7 °C / +55 °C – Radiadores alta tª | kW | 5,78 | 6,47 | 8,26 | 8,85 | 8,85 | 10,6 | 10,6 | 11,8 | 11,8 | 12,3 |
| Potência absorvida -7 °C / +55 °C – Radiadores alta tª | kW | 2,87 | 3,13 | 4 | 4,34 | 4,34 | 5,05 | 5,05 | 5,75 | 5,75 | 6,04 |
| COP -7 °C / +55 °C – Radiadores alta tª | | 2,01 | 2,07 | 2,06 | 2,04 | 2,04 | 2,09 | 2,09 | 2,05 | 2,05 | 2,04 |
| **Potência em arrefecimento** | | | | | | | | | | | |
| Potência em arrefecimento 35 °C / +18 °C | kW | 6,37 | 8,03 | 9,5 | 11,6 | 11,6 | 14 | 14 | 15,8 | 15,8 | 17,1 |
| Potência absorvida 35 °C / +18 °C | | 1,30 | 1,79 | 2,15 | 2,79 | 2,79 | 2,59 | 2,59 | 3,15 | 3,15 | 3,59 |
| EER 35 °C / +18 °C | | 4,90 | 4,49 | 4,41 | 4,16 | 4,16 | 5,4 | 5,4 | 5,02 | 5,02 | 4,76 |

Dados de acordo com EN 14825. Dados Certificados HP Keymark. Não compatível com Cozytouch.
*Classe energética do produto numa escala de aquecimento de D a A+++.

### Dimensões

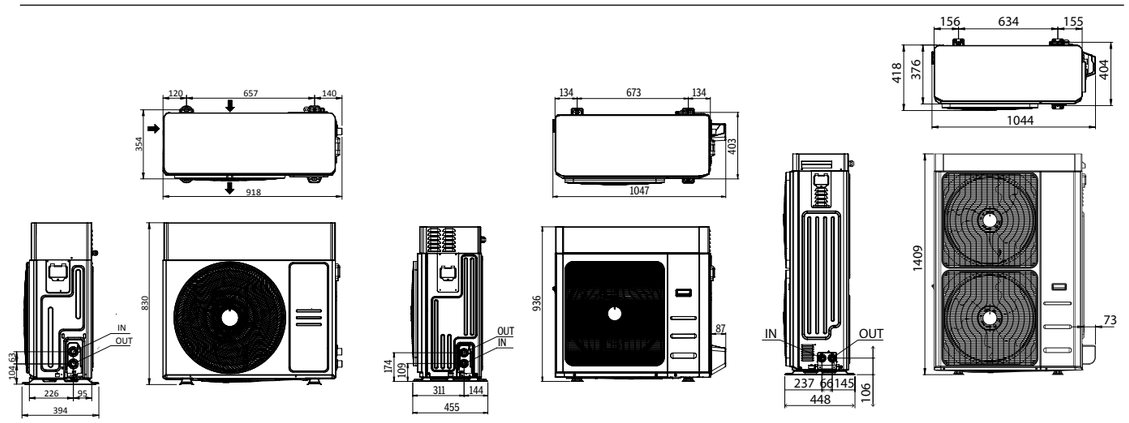


Áurea+ 6 - 8 Áurea+ 10 - 12 Áurea+ 14 - 18

# Áurea+

## Bomba de calor monobloco



### Módulo hidráulico e unidade exterior

| | | ÁUREA+ 06 | ÁUREA+ 08 | ÁUREA+ 10 | ÁUREA+ 12 | ÁUREA+ 12T | ÁUREA+ 14 | ÁUREA+ 14T | ÁUREA+ 16 | ÁUREA+ 16T | ÁUREA+ 18T |
|---|---|---|---|---|---|---|---|---|---|---|---|
| Código | | 526264 | 526265 | 526266 | 526267 | 526268 | 526269 | 526270 | 526271 | 526272 | 526273 |
| **Características unidade** | | | | | | | | | | | |
| Nível sonoro* | dBA | 64 | 64 | 64 | 65 | 65 | 68 | 68 | 68 | 68 | 68 |
| Dimensões h x l x p | mm | 829 x 918 x 379 | 829 x 918 x 379 | 936 x 1047 x 455 | 936 x 1047 x 455 | 936 x 1047 x 455 | 1409 x 1044 x 448 | 1409 x 1044 x 448 | 1409 x 1044 x 448 | 1409 x 1044 x 448 | 1409 x 1044 x 448 |
| Peso em funcionamento | Kg | 66 | 66 | 96 | 96 | 108 | 121 | 136 | 126 | 141 | 141 |
| **Características hidráulicas** | | | | | | | | | | | |
| Temperatura máxima na produção de AQS | °C | 60 | 60 | 60 | 60 | 60 | 60 | 60 | 60 | 60 | 60 |
| Volume água mínimo instalação | L | 40 | 40 | 50 | 60 | 60 | 60 | 60 | 70 | 70 | 70 |
| Pressão disponível | kPa | 74,9 | 71,0 | 68,9 | 63,4 | 63,4 | 75,0 | 75,0 | 62,3 | 62,3 | 55,6 |
| **Ligações hidráulicas** | | | | | | | | | | | |
| Diâmetro entrada–saída circuito primário (rosca macho) | pulgadas | 1" M | 1" M | 1" M | 1" M | 1" M | 1" M | 1" M | 1" M | 1" M | 1" M |
| **Intervalo de funcionamento** | | | | | | | | | | | |
| Temperatura exterior mínima e máxima em modo calor | °C | -20 / 30 | -20 / 30 | -20 / 30 | -20 / 30 | -20 / 30 | -20 / 30 | -20 / 30 | -20 / 30 | -20 / 30 | -20 / 30 |
| Temperatura exterior mínima e máxima em modo arrefecimento | °C | -10 / 46 | -10 / 46 | -10 / 46 | -10 / 46 | -10 / 46 | -10 / 46 | -10 / 46 | -10 / 46 | -10 / 46 | -10 / 46 |
| **Ligações elétricas** | | | | | | | | | | | |
| Alimentação | | 230 V 50 Hz | 230 V 50 Hz | 230 V 50 Hz | 230 V 50 Hz | 400 V 50 Hz | 230 V 50 Hz | 400 V 50 Hz | 230 V 50 Hz | 400 V 50 Hz | 400 V 50 Hz |
| Potência máxima absorvida (com kit antigelo) | kW | 3,5 | 4,2 | 4,8 | 5,2 | 5,2 | 6,7 | 6,7 | 7,1 | 7,1 | 8,5 |
| Intensidade máxima absorvida (com kit antigelo) | A | 15,9 | 19,1 | 20,7 | 22,7 | 7,5 | 29,2 | 9,7 | 31,0 | 10,3 | 12,2 |
| Secção de alimentação | $mm^2$ | 3 x 4 | 3 x 4 | 3 x 4 | 3 x 4 | 5 x 2,5 | 3 x 6 | 5 x 2,5 | 3 x 6 | 5 x 2,5 | 5 x 4 |

*Nível sonoro medido a 1 m de distância de acordo com a norma EN ISO 3744:2010 no modo de aquecimento de acordo com a norma EN 12102:2022. Anexo A

### Curvas de pressão disponível

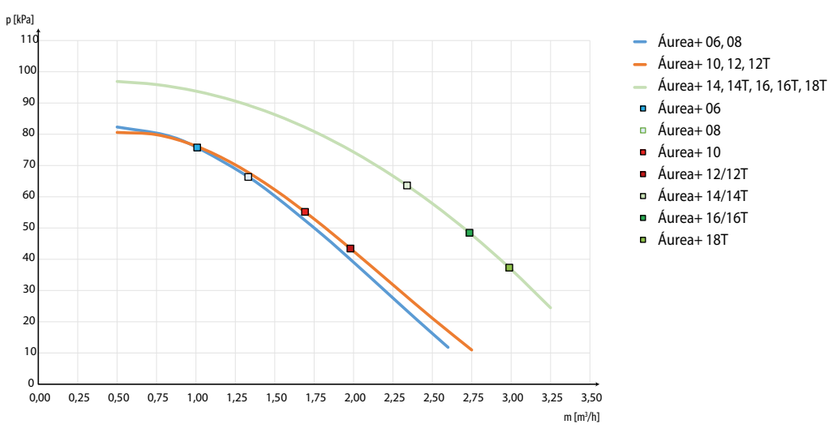


## Recomendações de instalação

### Um circuito de aquecimento

1 Unidade exterior
2 Sonda ambiente
3 Circuito de piso radiante

Acessórios, ver pág. 198

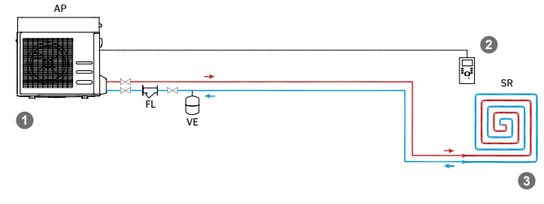


### Aquecimento e produção de AQS

1 Unidade exterior
2 Sonda ambiente
3 Circuito de piso radiante
4 Acumulador de AQS

Acessórios, ver pág. 198

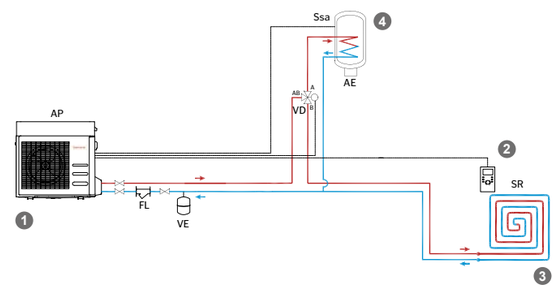


### Dois circuitos de piso radiante e fancoils

1 Unidade exterior
2 Sonda ambiente
3 Circuito de piso radiante
4 Fancoil
5 Depósito de inércia
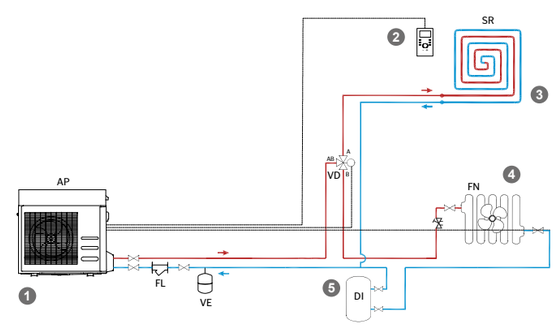
Acessórios, ver pág. 198