BT Ice

Depósito de inércia doméstico multiposição para aerotermia

A instalação multiposição dos depósitos BT Ice de 25 e 50 L e as suas 6 ligações hidráulicas, permitem-lhe a flexibilidade de instalação que fazem deste depósito de inércia o complemento perfeito para as instalações de Alféa, Aerolia e Áurea+ que dele necessitem.

O complemento perfeito

- Alféa, Aerolia y Áurea+ só necessitam de depósito de inércia quando o volume de água na instalação não atinge o mínimo indicado no manual

Conforto

- Pressão máxima de 6 bar
- Gama de temperaturas de trabalho de -10 a 110 °C
- Concebidos para instalações que trabalhem tanto no frio como no calor

Facilidade de instalação

- 6 ligações hidráulicas disponíveis, 4 laterais e 2 nos extremos nos depósitos de 25 e 50 L
- Instalação em parede nos BT Ice de 25 e 50 L
- Multiposição de instalação nos depósitos de 25 e 50 L
- Instalação vertical, mural ou ao chão, com possibilidade de instalação no exterior (equipamento abrigado) nos depósitos de 100 L

Garantia comercial

- 3 anos de garantia total

GARANTIA TOTAL 3 ANOS

Características técnicas / Multiposição

Modelo	Código	ERP (F → A⁺)*	Capacidade (L)	Pressão máxima (bar)	Temperatura de trabalho	Instalação	Posição	Peso (vacío) (Kg)
BT ICE 25	700436	C	25	6	-10 °C + 110 °C	Mural	Vertical / Horizontal	12,5
BT ICE 50	700437	C	50	6	-10 °C + 110 °C	Mural	Vertical / Horizontal	19,5
BT ICE 100	701451	B	100	6	-10 °C + 100 °C	Chão / Mural	Vertical	31,5

*Classe energética do produto numa escala de F a A⁺.

Medidas

Modelo	Código	Dimensões													Numero de ligações	Ligações hidráulicas laterais	Ligações hidráulicas superiores / inferiores
		Df	De	H	E	G	H1	H2	H3	H4	I	J	B1	B2			
BT ICE 25	700436	220	290	790	450	70	30	35	–	–	785	40	1" 1/4	1"	6	1"1/4	1"
BT ICE 50	700437	273	343	1008	600	70	30	35	–	–	1000	40	1" 1/4	1"	6	1"1/4	1"
BT ICE 100	701451	557	-	754	–	–	15-50	182	190	190	–	–	–	–	4	1"1/4	1/2"

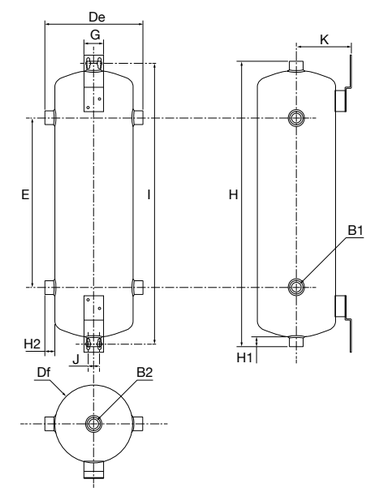

BT Ice 25 e 50

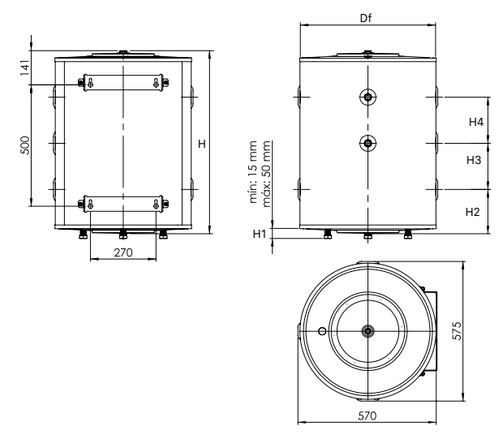

BT Ice 100