# Duralis

## Termoacumulador elétrico com resistência cerâmica e ânodo de titânio

O sistema exclusivo de proteção da cuba ACI Hybrid oferece uma durabilidade garantida, além da possibilidade de conectar o seu funcionamento.

### Durabilidade

- Sistema de proteção anticorrosão ACI Hybrid
- Resistência cerâmica embainhada com baixa taxa de carga
- Cuba vitrificada

### Conforto

- Produção rápida e eficiente de água quente que garante a sua disponibilidade a qualquer momento

### Facilidade de instalação

- Inclui Optifix Universal de série que facilita a renovação (modelos 75 e 100)
- Sistema de deteção de água que evita os problemas de ligação prévia ao enchimento do termo
- Possibilidade de instalação trifásica graças ao kit de instalação Facilitri (modelos 75 e 100)

### Poupança energética

- Isolamento de alta densidade
- Sistema BriseJet para uma estratificação ótima da água
- Termostato eletrónico de alta precisão
- Função Eco+ que aprende o estilo de vida do utilizador para conseguir reduzir o consumo energético (modelos de 150 a 300)
- Visualização do consumo de água e eletricidade pela Cozytouch App (modelos de 150 a 300)
- Programação das horas de funcionamento através da aplicação gratuita Cozytouch (modelos de 150 a 300)

### Garantia comercial

- 7 anos na cuba, 5 anos em componentes elétricos e 3 anos de garantia total

GARANTIA 7 ANOS

**Características técnicas / Vertical**

| Modelo | Código | Capacidade (L) | Potência (W) | Tensão (V) | Volume de água a 40 °C | Consumo manut. 65 °C kWh/24 h | Tempo de aquecimento (65 °C, Δt=50 °C) | ERP (F → A⁺)* | Perfil | Conexões |
|---|---|---|---|---|---|---|---|---|---|---|
| DURALIS 75 | 251128 | 75 | 1800 | 230 | 139 | 1,08 | 2 h 30 min | C | M | 3/4" |
| DURALIS 100 | 261131 | 100 | 2200 | 230 | 187 | 1,28 | 2 h 44 min | C | L | 3/4" |
| DURALIS 150** | 271114 | 150 | 2200 | 230 | 278 | 1,53 | 4 h 27 min | C | L | 3/4" |
| DURALIS 200** | 281188 | 200 | 2200 | 230 | 375 | 1,92 | 6 h 05 min | C | L | 3/4" |

*Classe energética do produto numa escala de F a A⁺.
**Modelos conectados.

**Características técnicas / Chão**

| Modelo | Código | Capacidade (L) | Potência (W) | Tensão (V) | Volume de água a 40 °C | Consumo manut. 65 °C kWh/24 h | Tempo de aquecimento (65 °C, Δt=50 °C) | ERP (F → A⁺)* | Perfil | Conexões |
|---|---|---|---|---|---|---|---|---|---|---|
| DURALIS 300** | 282105 | 300 | 3000 | 230 | 535 | 2,30 | 6 h 15 min | C | L | 3/4" |

*Classe energética do produto numa escala de F a A⁺.
**Modelos conectados.

**Medidas**

| Modelo | Código | Optifix | Dimensões (mm) | | | | | | Peso (Kg) |
|---|---|---|---|---|---|---|---|---|---|
| | | | ø | A | B | C | D | E | |
| DURALIS 75 | 251128 | • | 513 | 705 | - | 570 | 135 | 530 | 27 |
| DURALIS 100 | 261131 | • | 513 | 835 | - | 750 | 85 | 530 | 27 |
| DURALIS 150** | 271114 | | 513 | 1155 | 800 | 1050 | 105 | 530 | 35 |
| DURALIS 200** | 281188 | | 513 | 1475 | 800 | 1050 | 425 | 530 | 45 |
| DURALIS 300** | 282105 | | 575 | 1780 | 270 | 160 | 30 | 590 | 73 |

**Modelos conectados.

**ACI HYBRID**
Graças ao seu sistema Anticorrosão ACI Hybrid, a Duralis oferece-lhe a melhor proteção da cuba conhecida até ao momento. Isto permite garantir a durabilidade da cuba independentemente das características da água.

**CONTROLE À DISTÂNCIA COM COZYTOUCH APP**
A Cozytouch App é gratuita e pode ser descarregada na Apple Store ou no GooglePlay.
(Mais informação na pág. 14)

Available on the iPhone App Store | Android app on Google play

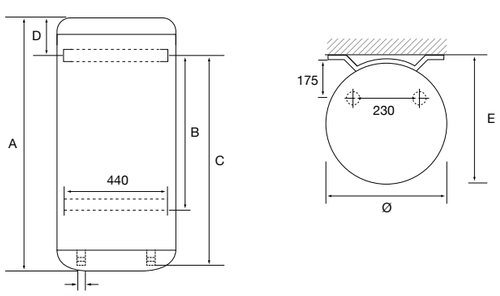


Duralis Vertical 75 - 200

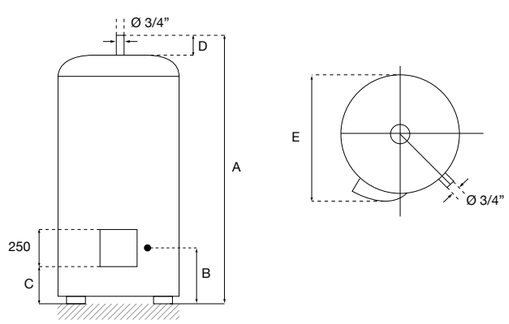


Duralis Chão 300