Logic Micro

Caldeira de parede mista de condensação compacta

A Logic Micro é a caldeira de condensação da Thermor ultra compacta e versátil, que permite adaptar-se a qualquer espaço por mais pequeno que seja, o que a torna na solução universal tanto em reposição como em obra nova.

Durabilidade

· Máxima fiabilidade dos seus componentes
· Permutador de placas AQS em aço inoxidável

Poupança energética

· Tecnologia de condensação
· Bomba de alta eficiência

Conforto

· Função Preheat
· Ultracompacta e silenciosa

Garantia comercial

· 5 anos de garantia no corpo de aquecimento e 3 anos de garantia total com arranque incluído

Facilidade de instalação

· Espaço interior para manipulação

NOX

A (D → A+++)* A (F → A+)**

GARANTIA 5 ANOS

Características técnicas

			LOGIC MICRO 24	LOGIC MICRO 30
Código			750044	750045
Características gerais	Tipo de gás		GN/GP***	GN/GP***
	Classe NOx		5	5
	Nível Sonoro	dBA	48	46
	Perfil		M	XL
Aquecimento	Potência útil nominal	kW	24,2	24,2
	Eficiência energética	%	94	94
	Potência útil nominal (retorno 30 °C)	kW	25,6	25,6
	Intervalo de potência	kW	4,8–24	6,0–24,2
	Potência útil a carga parcial (30 %)	kW	7,8	7,8
	Rendimento à potência nominal (100 %)	%	100,0	100,0
	Rendimento a carga parcial (30 %)	%	109,5	109,5
	Tª de funcionamento mín. / máx.	°C	30–80	30–80
	Capacidade vaso expansão	L	8	8
AQS	Potência útil nominal	kW	24,2	30,3
	Eficiência energética	%	78	78
	Intervalo de potências	kW	4,8–24,2	6,0–30,3
	Caudal específico (EN 12303–1 ΔT= 30 °C)	L/min	11,56	14,47
	Caudal específico (EN 12303–1 ΔT= 25 °C)	L/min	13,87	17,37
	Máxima pressão de água admitida	MPa(bar)	1 (10)	1 (10)
	Temperatura máxima	°C	65	65
Características elétricas	Tensão elétrica (50 Hz)	V	230	230
	Índice de proteção		IP20	IP20
Evacuação de fumos	Certificações		C13, C33, C43, C53 & C83	
	Comprimento máx. C13 conducto concéntrico horizontal	m	13	11
	Comprimento máx. C33 conducto concéntrico vertical	m	36	28

*Classe energética do produto numa escala de aquecimento de D a A+++. **Classe energética do produto em escala para AQS de F a A+
***Para a transformação para GLP é necessário o kit correspondente.

Dimensões

Modelo	Código	Altura (mm)	Anchura (mm)	Profundidade (mm)	Peso (Kg)
LOGIC MICRO 24	750044	700	395	278	28,8
LOGIC MICRO 30	750045	700	395	278	28,8

Controlos compatíveis

Modelo	Código	WiFi
NAVILINK 105	074511	
NAVILINK 128	074513	•

Para obter mais informações, consulte o parágrafo de acessórios de gestão e controlo, pág. 238.

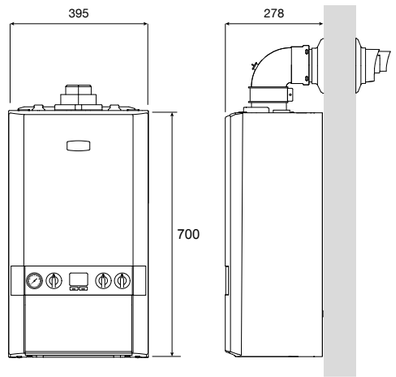

A Logic Micro inclui kit de evacuação de fumos horizontal 60/100 e régua de ligações.